# HQ10001（10 通道气动旋转接头）

HQ10001 系列是 10 通道气动旋转接头，法兰安装；
特殊铝合金制作，体积小、重量轻、扭矩小；
能过介质：压缩空气、真空等气体；
可混合：通电流、通信号、电磁阀、控制线等；
G1/8"牙为常用接口，另有 G3/8" 、M5"等接口 。

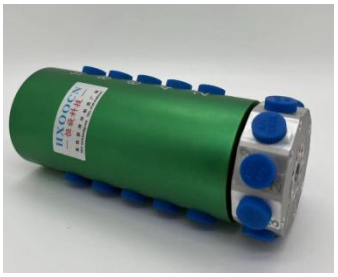

## 型号说明

HQ　10001 - P0610 - S06 - VC

- HQ：气体滑环系列代号
- 10001：10表示10通道，001接口尺寸G1/8"
- P0610：P表示过电，06表示6路电，10表示10A电流
- S06：S表示信号：06表示6路信号（0~2A）
- VC：等级代码：C：通用（默认省略）、D：工业

## HQ10001(纯气动）尺寸图　10 进 10 出　G1/8"牙

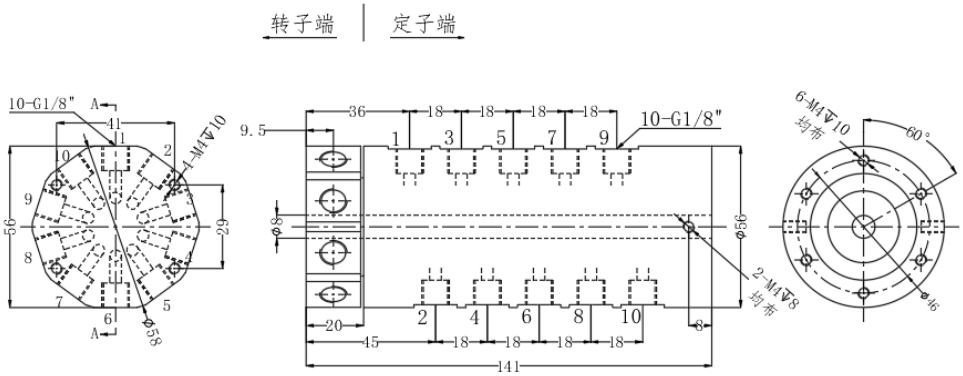


## 选型表

| 型号 | 接口尺寸 | 气体通道 | 可适应气管 |
|---|---|---|---|
| HQ10001 | G1/8" | 10 | 6~8mm |
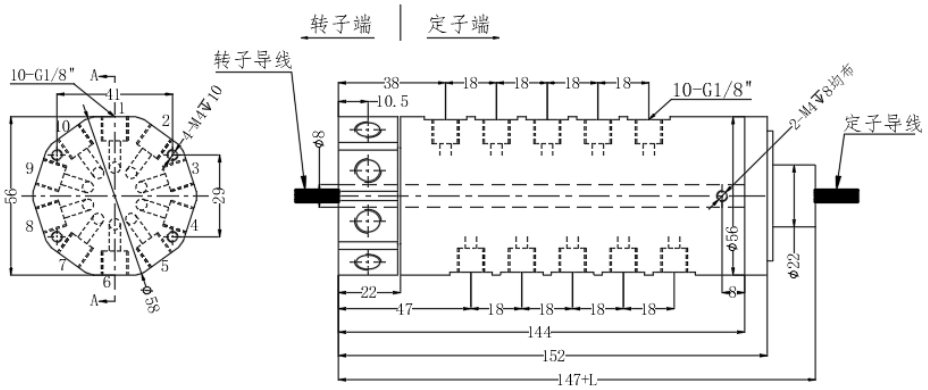
## HQ08001-06S(12S、S24、S36)尺寸图　8 进 8 出　G1/8"牙